G-66

KENsystem

G-66 obudowa zewnętrzna

Obudowa zamknięta G-66
Obudowa z płaskim spodem wyposażona w specjalnie wyprofilowaną tylną ściankę do montażu na słupkach przy pomocy produkowanego przez naszą firmę zestawu montażowego. Płaski spód umożliwia montaż na postumencie.

Obudowa otwarta G-066
Nie posiada tylnej ścianki, co umożliwia jej łatwe zamocowanie na ścianie budynku lub murze.

Na życzenie klienta obudowa może być również wykonana w wersji G-66S (ze stelażem do montażu uchwytu gazomierza).

Przeznaczenie
Do montażu węzła redukcyjno-pomiarowego (reduktor + gazomierz) przyłącza gazu średniego ciśnienia przy użyciu tradycyjnych kształtek hydraulicznych.

Gazomierze o rozstawie 130 mm: G-4 i G-6 + reduktor.

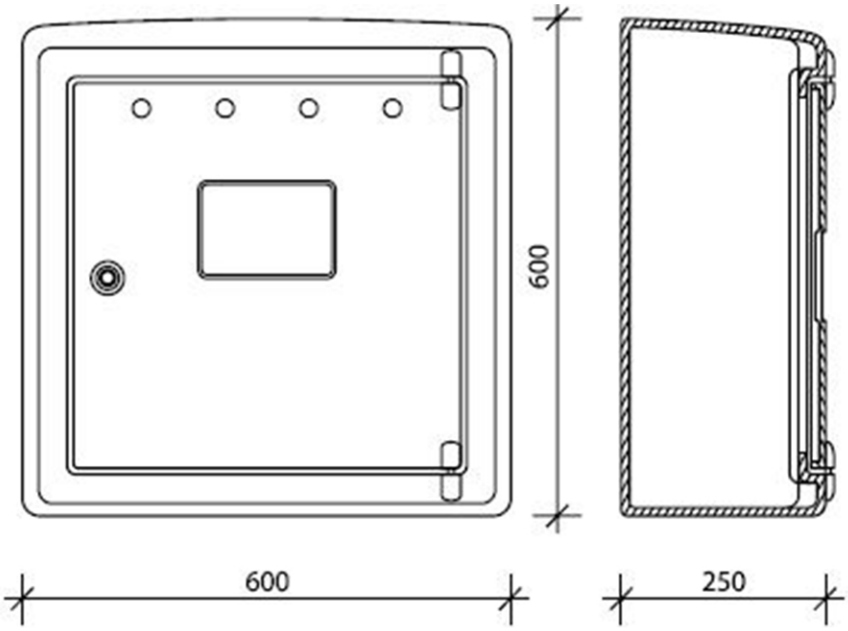

Firma **KEN**system,
ul. Brzezińska 158, 92-703 Łódź

tel: +42 648 48 42
email: info@ken-system.pl

www.ken-system.pl